150x300 չափերի եզրաքարի տեղադրման հանգույց Մ1:10

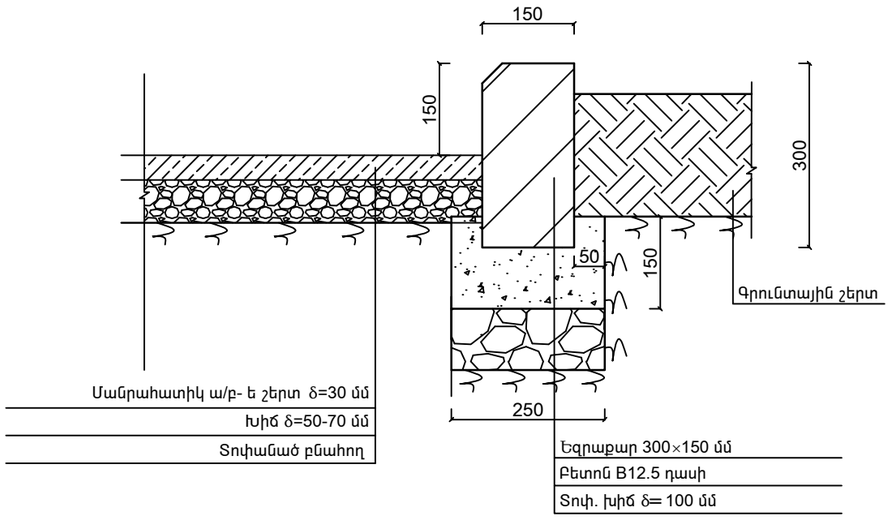

80x200 չափերի բետոնե եզրաքարի տեղադրման հանգույց Մ1:10

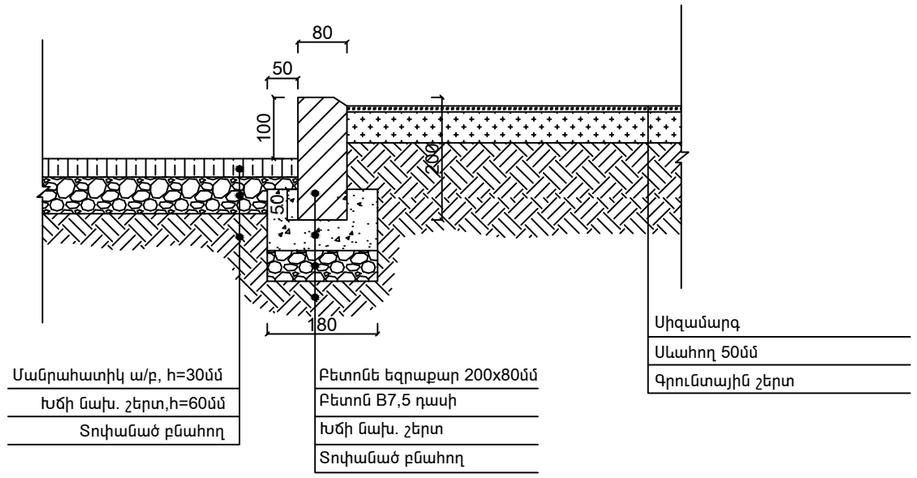

Բետոնե սալիկների (տոմետ) տեղադրման հանգույց Մ1:10

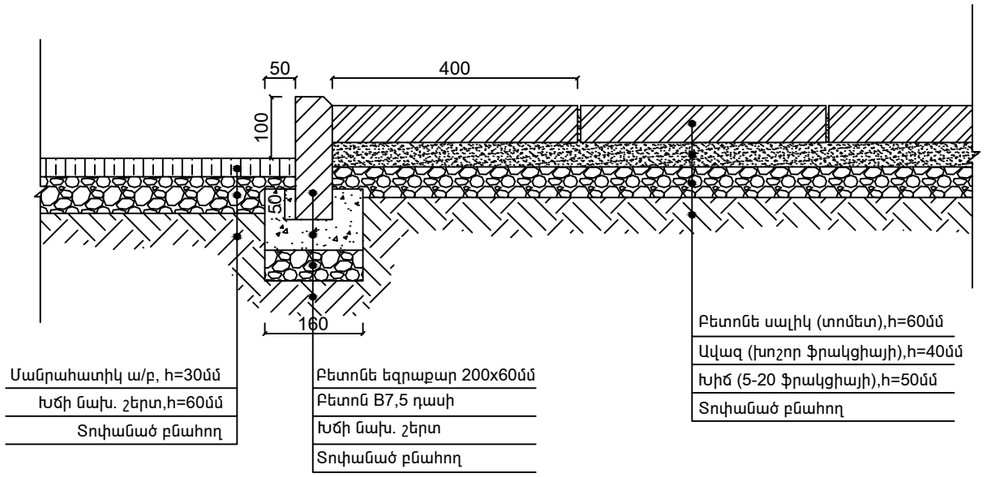

Հենապատի սվաղման հանգույց Մ1:10

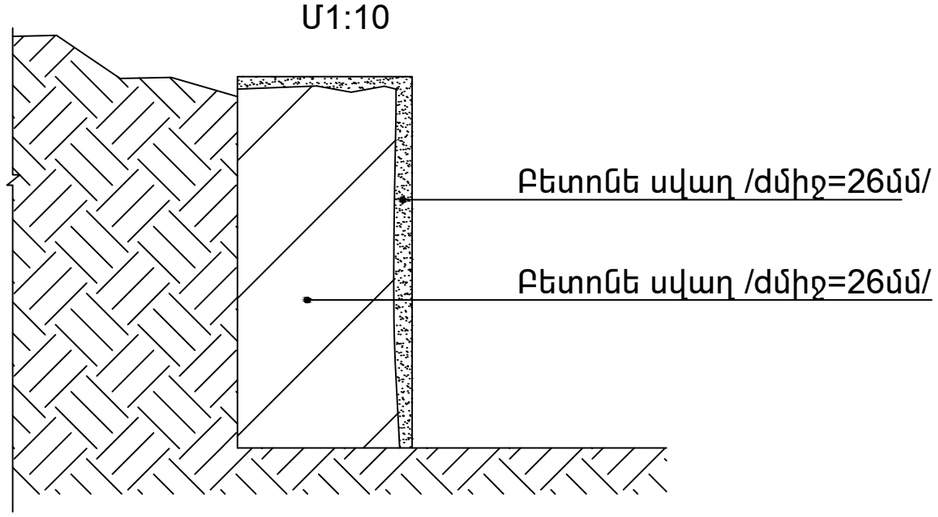

	Q. ԵՐԵՎԱՆ ՍԻԼՎԱ ԿԱՊՈՒՏԻԿՅԱՆ 2, 2/1 ԲԱԿԱՅԻՆ ՏԱՐԱԾՔԻ ԲԱՐԵԿԱՐԳՄԱՆ ԱՇԽԱՏԱՆՔՆԵՐ			Պատվեր N ԵՔ-ՊԸԱՇՁԲ-13/75-2		
			ՃԱՐՏԱՐԱՊԵՏԱԿԱՆ ՄԱՍ	ՓՈՒԼ	ԹԵՐԹ	ԹԵՐԹԵՐ
ՏՆՕՐԵՆ	Ս. ԳԱԼՍՏՅԱՆ			ԱՆ	ՃՇ-9	9
ՆԳՃ	Ա. ՀԱՅՐԱՊԵՏՅԱՆ		Կտրվածքներ և հանգույցներ	«ՄԵԳԱՄԵՏՐ» ՍՊԸ		